POMPA ELETTROMAGNETICA

ME1-C

Data Sheet

DESCRIZIONE

- ✓ **P**ompa elettromagnetica digitale costante con portata regolabile
- ✓ **I**nstallazione facile e manutenzione minima
- ✓ **F**requenza regolabile da 0 a 180 impulsi al minuto tramite tastiera
- ✓ **F**unzione ON / OFF
- ✓ **C**assa in PP rinforzato
- ✓ **P**annello frontale in policarbonato
- ✓ **D**isplay digitale a segmenti con bottone di stand-by e 5 led di stato
- ✓ **C**orpo pompante con spurgo manuale
- ✓ **P**rotezione IP 65
- ✓ **A**limentazione standard 230 Vac
- ✓ 100 % Made in Italy
- ✓ **I**n conformità con le normative CE

OPTIONAL

- ✓ **C**orpo pompante in PVDF / PTFE (consigliato in caso di utilizzo di IPOCLORITO DI SODIO CONCENTRATO o di forti ossidanti)
- ✓ Predisposizione per sonda di livello
- ✓ **S**pina SCHUKO
- ✓ **I**nterruttore ON / OFF

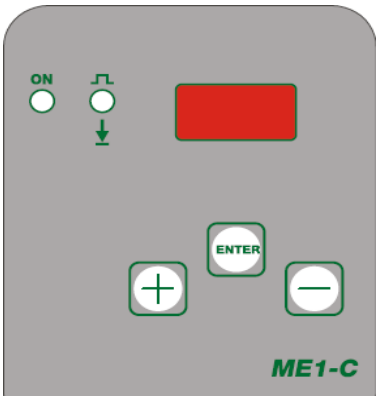

DESCRIZIONE		
	Materiale standard	**A richiesta**
Versione standard		
Corpo pompa	**PP attacchi 1/2”**	**PVDF attacchi 1/2”**
Sfere	**Pyrex**	**Ceramica, PTFE, AISI 316**
Diaframma	**PTFE**	**----------**
Raccordi	**PP**	**PVDF**
Guarnizioni	**Viton ®**	**EPDM**
Corpo valvola	**PP 4 x 6**	**PVDF 4 x 6**
Filtro fondo	**PP attacchi 4 x 6 valvola a labbro**	**PVDF 4 x 6 valvola a sfera**
Valvola iniezione	**PP attacchi 4 x 6 valvola sfera**	**PVDF attacchi 4x6 valvola sfera**
Tubo aspirazione	**PVC 4 x 6**	**PVDF**
Tubo mandata	**PE 4 x 6**	**PVDF**

Via Maestri del Lavoro,5 - 02100 Vazia (RI) – ITALY Tel.:+ 39(0)746-229064; Fax:+ 39(0)746-221224
e-mail: info@microdos.it ; Web site: www.microdos.it

POMPA ELETTROMAGNETICA

ME1-C

Data Sheet

SPECIFICHE TECNICHE											
Standard	Max l/h	Pressione		Max cc / imp	Corsa	Magnete	Corpo pompa	Potenza [Watt]	Impulsi	Peso	
		Bar	PSI							kg.	Lbs
1,5-12	1,5	12	176	0,14	0,9	Ø 80	PP	50	180	3,5	6,7
02-11	02	11	162	0,18	0,9	Ø 80	PP	50	180	3,5	6,7
04-09	04	09	132	0,37	0,9	Ø 80	PP	50	180	3,5	6,7
05-08	05	08	117	0,46	1,1	Ø 80	PP	50	180	3,5	6,7
07-05	07	05	73,5	0,65	1,1	Ø 80	PP	50	180	3,5	6,7
08-04	08	04	59	0,74	1,3	Ø 80	PP	50	180	3,5	6,7
10-02	10	02	29	0,92	1,3	Ø 80	PP	50	180	3,5	6,7
15-0,5	15	0,5	7,35	1,39	1,3	Ø 80	PP	50	180	3,5	6,7

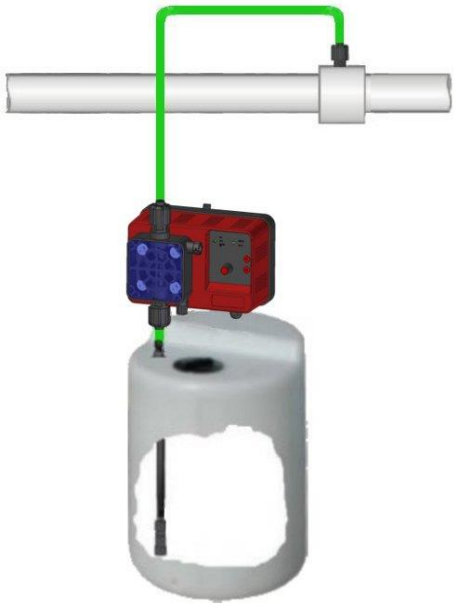

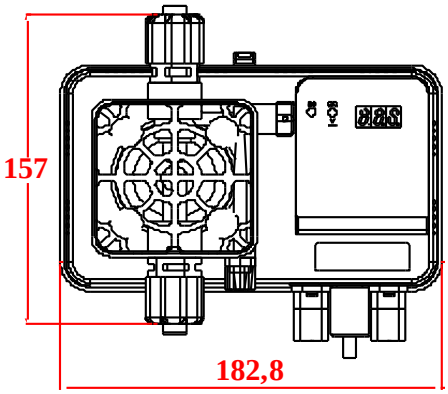

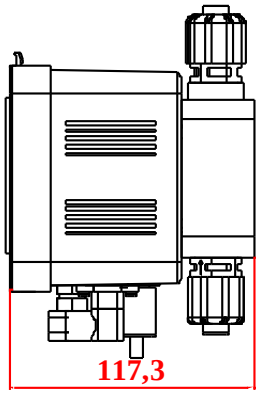

KIT ACCESSORI					
	Valvola Iniezione	**Filtro aspirazione PP valvola labbro**	**Tubo Mandata 2mt PE 4x6**	**Tubo aspirazione 2mt PVC 4x6**	**Tubo spurgo 1,5mt PVC 4x6**
KIT STANDARD					

Via Maestri del Lavoro,5 - 02100 Vazia (RI) – ITALY Tel.:+ 39(0)746-229064; Fax:+ 39(0)746-221224
e-mail: info@microdos.it ; Web site: www.microdos.it