POMPA ELETTROMAGNETICA

ME1S-PH

Data Sheet

DESCRIZIONE

- ✓ Pompa elettromagnetica digitale a dosaggio proporzionale
- ✓ Strumento di Controllo PH integrato a bordo
- ✓ Visualizzazione istantanea del valore PH della piscina
- ✓ Tastiera facilitata a due soli pulsanti, uno per la calibrazione semi-automatica e l'altro per la programmazione
- ✓ Tasto CAL per la calibrazione automatica della sonda PH su un solo punto PH 7,00
- ✓ Tasto SET per la programmazione del Set Point facilitata su un intervallo compreso fra PH 6,00 e 8,00
- ✓ Riconoscimento automatico dell'efficienza della sonda PH
- ✓ Allarme di sovra-dosaggio integrato nel software per evitare eccessi di prodotto chimico in vasca
- ✓ Adatta a dosare prodotti PH minus
- ✓ Facile installazione e manutenzione minima
- ✓ Cassa in PP rinforzato
- ✓ Pannello frontale in policarbonato
- ✓ Corpo pompante con spurgo manuale
- ✓ Protezione IP 65
- ✓ Alimentazione standard 230 Vac
- ✓ 100 % Made in Italy
- ✓ In conformità con le normative CE

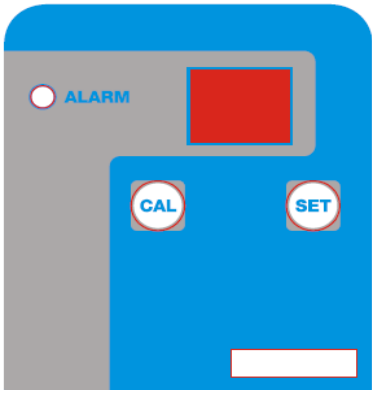

OPTIONAL

- ✓ Corpo pompante in PVDF / PTFE (consigliato in caso di utilizzo di IPOCLORITO DI SODIO CONCENTRATO o di forti ossidanti)
- ✓ Spina SCHUKO
- ✓ Interruttore ON / OFF

DESCRIZIONE		
Versione standard	**Materiale standard**	**A richiesta**
Corpo pompa	**PP attacchi 1/2”**	**PVDF attacchi 1/2”**
Sfere	**Pyrex**	**Ceramica, PTFE, AISI 316**
Diaframma	**PTFE**	**----------**
Raccordi	**PP**	**PVDF**
Guarnizioni	**Viton ®**	**EPDM**
Corpo valvola	**PP 4 x 6**	**PVDF 4 x 6**
Filtro fondo	**PP attacchi 4 x 6 valvola a labbro**	**PVDF 4 x 6 valvola a sfera**
Valvola iniezione	**PP attacchi 4 x 6 valvola sfera**	**PVDF attacchi 4x6 valvola sfera**
Tubo aspirazione	**PVC 4 x 6**	**PVDF**
Tubo mandata	**PE 4 x 6**	**PVDF**

Via Maestri del Lavoro,5 - 02100 Vazia (RI) – ITALY Tel.:+ 39(0)746-229064; Fax:+ 39(0)746-221224
e-mail: info@microdos.it ; Web site: www.microdos.it

POMPA ELETTROMAGNETICA

ME1S-PH

Data Sheet

SPECIFICHE TECNICHE											
Standard	Max l/h	Pressione		Max cc / imp	Corsa	Magnete	Corpo pompa	Potenza [Watt]	Impulsi	Peso	
		Bar	PSI							kg.	Lbs
02-02	02	02	29	0,22	0,9	Ø 80	PP	50	180	3,5	6,7
05-02	05	02	29	0,52	1,1	Ø 80	PP	50	180	3,5	6,7

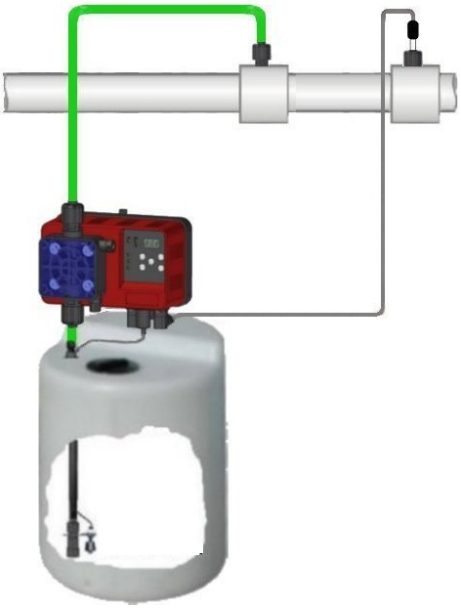

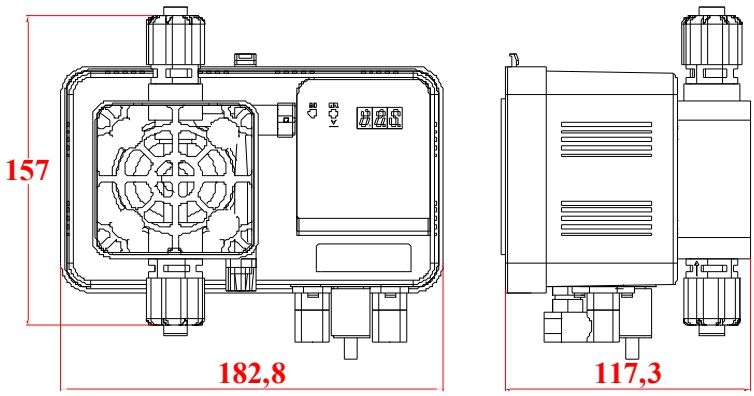

KIT ACCESSORI					
	Valvola Iniezione	**Filtro aspirazione PP valvola labbro**	**Tubo Mandata 2mt PE 4x6**	**Tubo aspirazione 2mt PVC 4x6**	**Tubo spurgo 1,5mt PVC 4x6**
KIT STANDARD					

Via Maestri del Lavoro,5 - 02100 Vazia (RI) – ITALY Tel.:+ 39(0)746-229064; Fax:+ 39(0)746-221224
e-mail: info@microdos.it ; Web site: www.microdos.it