# PANNELLO COMBINATO

# MP DUAL PH - CLORO

Data Sheet

**DESCRIZIONE**

- ✓ Pannello termoformato cablato elettricamente **IP 65**
- ✓ Sistema di dosaggio MP DUAL pH/cloro in p.p.m. con strumento integrato a bordo con visualizzazione istantanea del pH e del cloro su due cifre decimali e della tempratura °C
- ✓ Display LCD retroilluminato
- ✓ Filtro da 50micron a rete lavabile alloggiato in porta-sonda a deflusso modello PRO-H2C
- ✓ Attacchi ingresso acqua 4 x 6 oppure 8 x 12
- ✓ Sensore di flusso per arresto del dosaggio ad impianto non in funzione
- ✓ Allarme di sovra dosaggio per evitare eccesso di prodotto chimico in vasca
- ✓ Impostazione del ritardo di partenza
- ✓ Impostazione di una password di protezione
- ✓ Funzione del pH stability per evitare dosaggio di cloro con valori di pH diversi dal set point
- ✓ Segnalazione della portata visualizzata in % istantaneamente
- ✓ **3** possibili tipi di funzionamento: costante, ON / OFF, proporzionale
- ✓ Menù multilingua ITALIANO, INGLESE, FRANCESE, SPAGNOLO
- ✓ Ripristino parametri di default
- ✓ Stop dosaggio con funzione STAND_BY
- ✓ Segnale di over / under range della misura

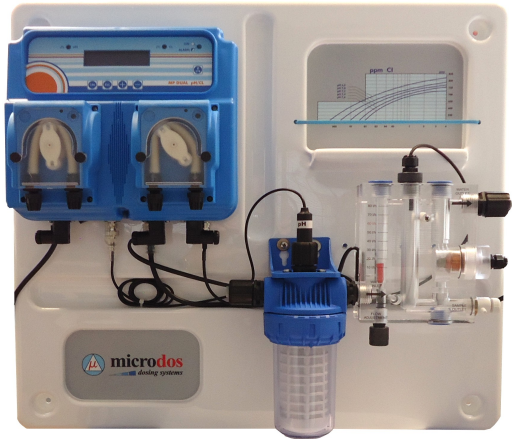


**OPTIONAL**

- ✓ Predisposizione per sensore di flusso
- ✓ Predisposizione per sonda di livello
- ✓ Predisposizione per sonda di temperatura
- ✓ Relé di allarme ( CONTATTO PULITO )

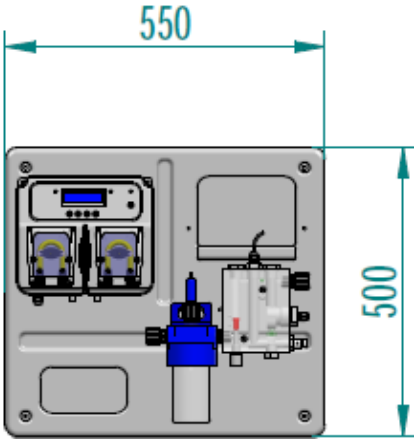


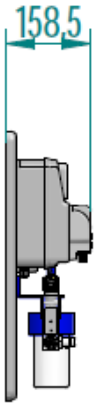




Via Maestri del Lavoro,5 - 02100 Vazia (RI) – ITALY Tel.:+ 39(0)746-229064; Fax:+ 39(0)746-221224
e-mail: info@microdos.it ; Web site: www.microdos.it

# PANNELLO COMBINATO

# MP DUAL PH - CLORO

Data Sheet

| DESCRIZIONE | | |
|---|---|---|
| | **Materiale standard** | **A richiesta** |
| **Versione standard** | | |
| **C**assa | **PP polipropilene caricato vetro** | **----------** |
| **R**ullini | **DELRIN** | **----------** |
| **T**ubo | **Santoprene** | **----------** |
| **P**otenza assorbita | **8 Watts** | ---------- |
| **G**hiere | **PP M10** | **----------** |
| **R**accordi | **PP tubo 4 x 6** | **----------** |
| **A**ttacco sonda | **BNC** | **----------** |
| **V**alvola filtro fondo | **Valvola a labbro** | **----------** |
| **T**ubo aspirazione | **PVC 4 x 6** | **PVDF** |
| **T**ubo mandata | **PE 4 x 6** | **PVDF** |

| SPECIFICHE TECNICHE | | | | | | | | | | |
|---|---|---|---|---|---|---|---|---|---|---|
| **Standard** | Max lt/h | pressione Bar | PSI | Max cc / min | Tube Santoprene | Cassa | Watt | Nr Giri Minuto | Peso kg. | Lbs |
| 1,5-01 | 1,5 | 01 | 14,7 | 25 | 5,8 x 9,3 | PP | 8 | 10 | 1,8 | 3,31 |
| 03-01 | 03 | 01 | 14,7 | 50 | 5,8 x 9,3 | PP | 8 | 20 | 1,8 | 3,31 |
| 06-01 | 06 | 01 | 14,7 | 100 | 5,8 x 9,3 | PP | 8 | 40 | 1,8 | 3,31 |

| SONDE UTILIZZABILI NELLA CONFIGURAZIONE STANDARD | | | | | |
|---|---|---|---|---|---|
| | **PH** | | | | **CLORO** |
| **CARATTERISTICHE ELETTRODI** | **PRO-PH** | **PRO-G-PH** | **PRO-P-PH** | **PRO-H-PH** | |
| Scala misura | 0 ÷ 14 | 0 ÷ 14 | 0 ÷ 14 | 0 ÷ 14 | **0,20 ÷ 5,00** |
| Risoluzione | 0,01 | 0,01 | 0,01 | 0,01 | **0,1** |
| Portata | 40 lt / h | 40 lt / h | 40 lt / h | 40 lt / h | **40 lt / h** |
| Corpo | epoxy | glass | epoxy | glass | **rame** |
| Elettrodo | platino | platino | platino | platino | **platinum** |
| Temperatura | 60°C | 80°C | 50°C | 130°C | **60°C** |
| Connessione | BNC | BNC | BNC | BNC | **HTC** |
| Lunghezza cavo | 1 mt | 1 mt | 1 mt | 1 mt | **1 mt** |
| Pressione | 2 bar | 2 bar | 2 bar | 6 bar | **2 bar** |



Via Maestri del Lavoro,5 - 02100 Vazia (RI) – ITALY Tel.:+ 39(0)746-229064; Fax:+ 39(0)746-221224
e-mail: info@microdos.it ; Web site: www.microdos.it