PANNELLO COMBINATO
POOL FAMILY

Data Sheet

DESCRIZIONE

- ✓ **P**annello termoformato cablato elettricamente
- ✓ **P**ompa dosatrice con strumento di ORP / REDOX integrato a bordo modello MP1-REDOX. Adatta a dosare prodotti ossidanti o decloranti
- ✓ **P**ompa dosatrice con strumento di pH integrato a bordo modello MP1-pH. Adatta a dosare prodotti acidi o basici**.**
- ✓ **F**iltro da 50micron a rete lavabile e porta-sonda a deflusso.
- ✓ **S**oluzioni tampone pH 7 – 9 e 468 mV
- ✓ **S**pina Shuko
- ✓ **E**lettrodo di pH e redox corpo epoxy, cavo da 1 metro

OPTIONAL

- ✔ **C**onsenso elettrico al dosaggio tramite secondo cavo di alimentazione da collegare in parallelo sull'impianto di circolazione
- ✔ **P**ersonalizzazioni grafiche
- ✔ **P**redisposizione per sonda di livello per arresto del dosaggio con assenza di prodotto chimico nelle taniche
- ✔ **I**nterruttore ON / OFF sui dosatori

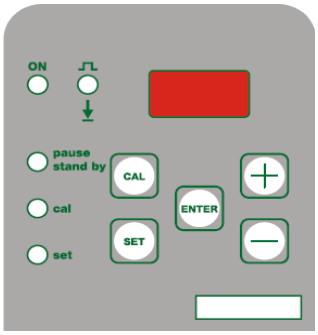

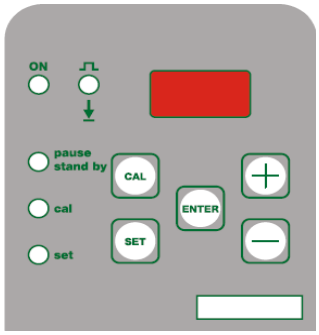

STRUMENTO DI CONTROLLO DEL pH

PRO-PH

Scala	**0..14 pH**
Pressione	**3 BAR**
T°C	**70°C**
Corpo	**Epoxy**
Sensore	platino
Conn.ne	**BNC**
Diametro	Ø 12mm

STRUMENTO DI CONTROLLO DEL CLORO TRAMITE IL POTENZIALE REDOX

PRO-REDOX

Scala	±1500mV / offset ±20 mV
Pressione	**3 BAR**
T°C	**70°C**
Corpo	**Epoxy**
Sensore	platino
Conn.ne	**BNC**
Diametro	Ø 12mm

Via Maestri del Lavoro,5 - 02100 Vazia (RI) – ITALY Tel.:+ 39(0)746-229064; Fax:+ 39(0)746-221224
e-mail: info@microdos.it ; Web site: www.microdos.it

PANNELLO COMBINATO
POOL FAMILY

Data Sheet

DESCRIZIONE		
	Materiale standard	**A richiesta**
Versione standard		
Corpo pompa	**PP polipropilene caricato vetro 30 %**	----------
Rullini	**DELRIN**	----------
Tubo	**Santoprene**	----------
Alimentazione	**230 v 50 – 60 Hz**	----------
Potenza assorbita	**35 Watts**	----------
Peso netto	**1,0 kg.**	----------
Ghiere	**PP 1/8”**	----------
Raccordi	**PP 4 x 6 mm**	----------
Attacco sonda	**BNC**	----------

SPECIFICHE TECNICHE

Standard	Max lt/h	pressione		Max cc / min	Tube Santoprene	Corpo pompa	Watt	Nr Giri Minuto	Peso	
		Bar	PSI						kg.	Lbs
1,8-01	1,8	01	14,7	0,14	4 x 7	PP	35	15	1,0	2,4
2,4-01	2,4	01	14,7	0,18	4 x 7	PP	35	20	1,0	2,4

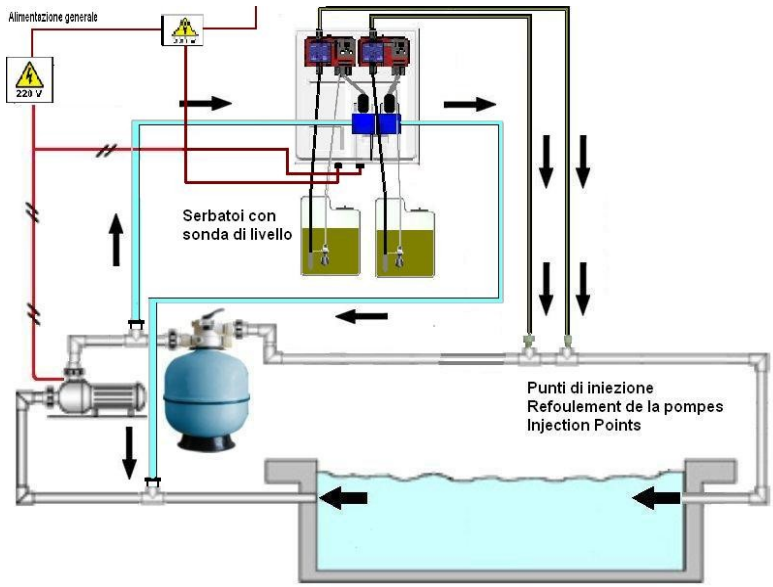

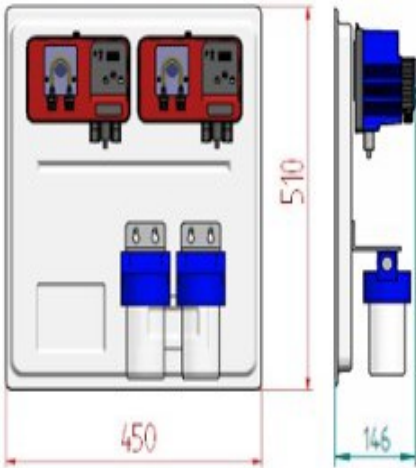

Via Maestri del Lavoro,5 - 02100 Vazia (RI) – ITALY Tel.:+ 39(0)746-229064; Fax:+ 39(0)746-221224
e-mail: info@microdos.it ; Web site: www.microdos.it