CELDA AMPEROMÉTRICA ABIERTA

PRO-CG-CL3

Data Sheet

DESCRIPCIÓN

Las sondas amperométricas abiertas ofrecen una medida estable y precisa. La evaluación se efectúa por medio de un electrodo de cobre y platino.
Las celdas se utilizan generalmente en la tubería principal del líquido de proceso a través de un by-pass.

El flujo de agua que circula a través del portasonda de flujo tiene que ser estabilizado a 40 l/h para asegurar la mejor calidad de medición.

La celda tiene que ser utilizada con portasonda de flujo en plexiglass PRO-HCG-CL3 que permite también el alojamiento de un electrodo de pH o de Redox y uno de temperatura.

CARACTERÍSTICAS TÉCNICAS

Tiempos primera polarización: 4h. **R**e- polarización : unos 10 minutos**.**
Presión máxima de funcionamiento: 1 bar.
Tiempo de reacción T_{90}: 30 seg. / 2 min**.**
Precisión : ± 2% f.s.
Ataques: conectores 1/2” macho, ataques tubo: 8 x12**.**
Sensor de flujo magnético con flotador**.**
Auto-limpieza a través de las bolas de pyrex accionadas por el flujo de agua.

ESPECIFICACIONES

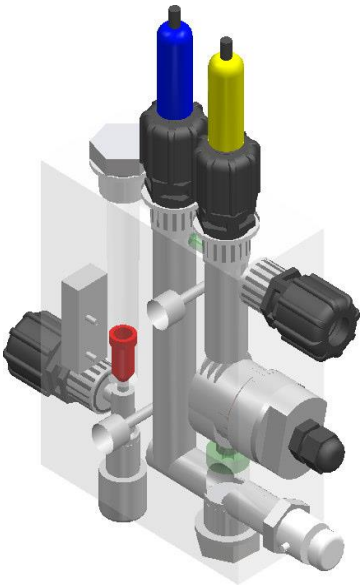

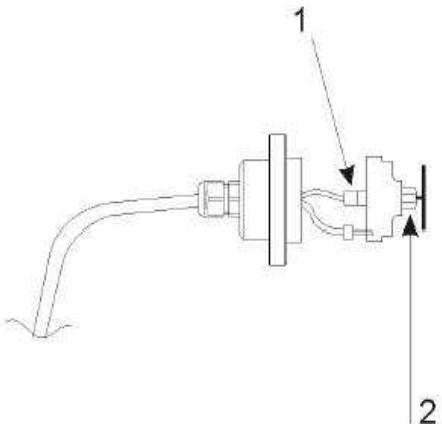

Electrodo cobre y platino

Las especificaciones están sujetas a cambios sin previo aviso

Via Maestri del Lavoro,5 - 02100 Vazia (RI) – ITALY Tel.:+ 39(0)746-229064; Fax:+ 39(0)746-221224
e-mail: info@microdos.it ; Web site: www.microdos.it

microdos dosing systems

CELDA AMPEROMÉTRICA ABIERTA

PRO-CG-CL3

Data Sheet

DIMENSIONES

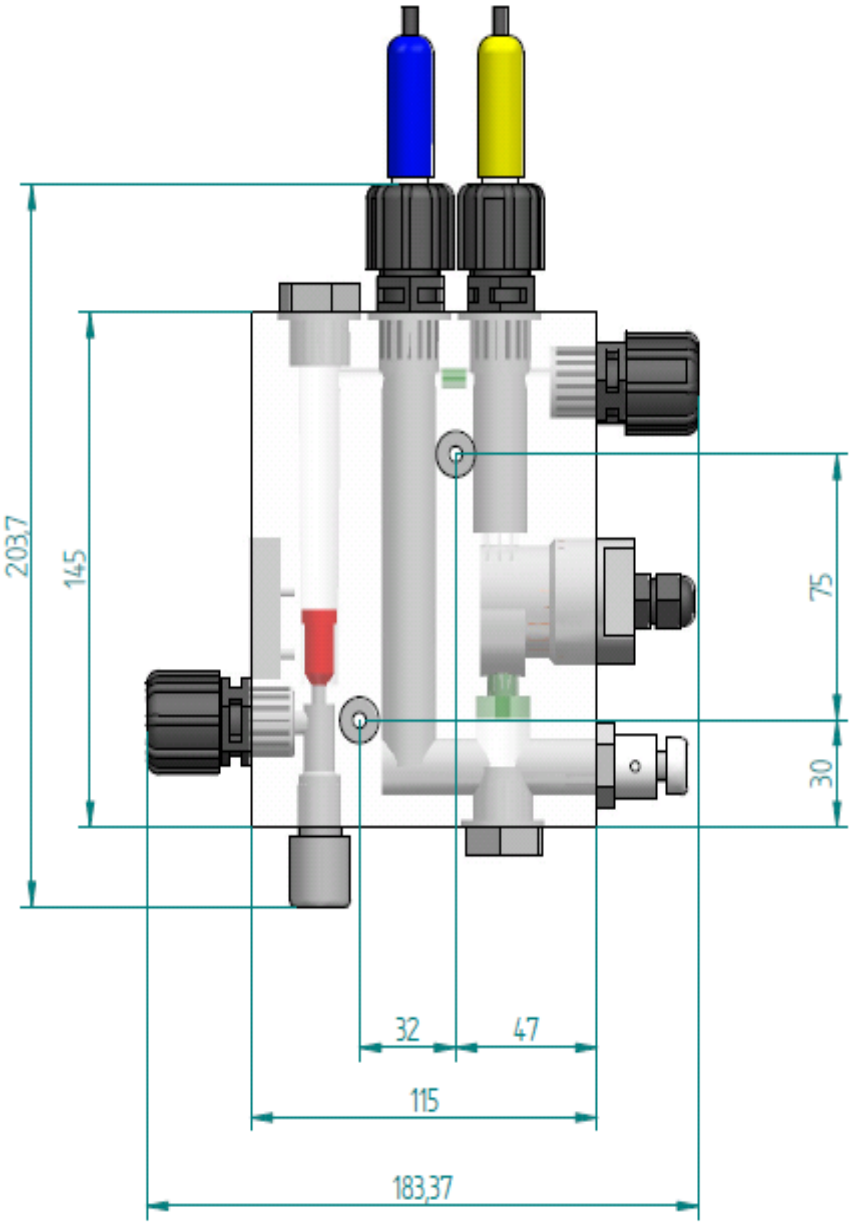

Las especificaciones están sujetas a cambios sin previo aviso

Via Maestri del Lavoro,5 - 02100 Vazia (RI) – ITALY Tel.:+ 39(0)746-229064; Fax:+ 39(0)746-221224
e-mail: info@microdos.it ; Web site: www.microdos.it

microdos dosing systems

SONDAS AMPEROMÉTRICAS CERRADAS

CLORO

Data Sheet

DESCRIPCIÓN

Las sondas amperométricas cerradas ofrecen una medida estable y precisa aun con concentraciones muy bajas de oxidante. Representan la mejor solución para las medidas en plantas industriales, en sistemas de agua y en las piscinas. La **evaluación se efectúa por medio de dos electrodos y una** membrana de iones selectiva. Las celdas se utilizan generalmente en la tubería principal del líquido de proceso a través de un by-pass. Dependen muy poco del valor de pH. Cuerpo en PVC. Intervalo de lectura con compensación de temperatura.

CARACTERÍSTICAS TÉCNICAS

Tiempos primera polarización: 1h. Re-polarización : unos 10 minutos
Dimensiones: Ø 25, longitud 175 mm
Flujo: 30 l/h recomendable
Presión máxima de funcionamiento: 1 bar
Termo-compensación automática utilizando el sensor incorporado
Tiempo de reacción: T_{90}: 30 sec. / 2 min
Duración media de la membrana: 1 año
Precisión: ± 2% f.s.
Reproducibilidad: ± 2% f.s.

Tipos de cloro y soluciones aconsejadas	
CLORO LIBRE (ACTIVO)	HOCl (ácido hipocloroso)
CLORO COMBINADO	Monocloramina, tricloraminas, ciclo de amina (análisis con DPD 4-DPD1)
CLORO ORGÁNICO LIBRE	Cloro libre con estabilizador (ácido isocianúrico / isocianurato). Análisis con DPD1. Celdas aconsejadas CP-CLO
CLORO INORGÁNICO LIBRE	Cloro libre sin estabilizador. Análisis con DPD1. Celdas aconsejadas CP-CLI
CLORO TOTALE	Suma de cloro libre y cloro combinado. Análisis con DPD4. Celda aconsejada CP-CTO

Las especificaciones están sujetas a cambios sin previo aviso

Via Maestri del Lavoro,5 - 02100 Vazia (RI) – ITALY Tel.:+ 39(0)746-229064; Fax:+ 39(0)746-221224
e-mail: info@microdos.it ; Web site: www.microdos.it

microdos dosing systems

SONDA AMPEROMÉTRICA CERRADA

CLORO

Data Sheet

PRO-CP-CLI/x:	Celda de medición amperométrica cerrada para cloro libre activo inorgánico	
Escala medida:		
PRO-CP-CLI-B	0 ÷ 2 mg/l (0 ÷ 2 ppm); x = 2	**Resolución**± 0,001
PRO-CP-CLI-M	0 ÷ 20 mg/l (0 ÷ 20 ppm); x = 20	**Resolución**± 0,01
PRO-CP-CLI-A	0 ÷ 200 mg/l (0 ÷ 200 ppm); x = 200	**Resolución** ± 1
Análisis	DPD1	
PH de operación	6 ÷ 8	
Temperatura	5 ÷ 50°C	
Presión máxima	1 bar (14,5 PSI)	
Alimentación	4 hilos	
Longitud cable	1,5 metros	
Porta-electrodo	PRO-HCP	

PRO-CP-CLO-M:	Celda de medición amperométrica cerrada para cloro libre activo orgánico	
Escala medida:		
PRO-CP-CLO-M	0 ÷ 20 mg/l (0 ÷ 20 ppm);	**Resolución** ± 0,01
Análisis	DPD1	
PH de operación	6 ÷ 8	
Temperatura	5 ÷ 50°C	
Presión máxima	1 bar (14,5 PSI)	
Alimentación	4 hilos	
Longitud cable	1,5 metros	
Porta-electrodo	PRO-HCP	

PRO-CP-CTO/x:	Celda de medición amperométrica cerrada para cloro total	
Escala medida:		
PRO-CP-CTO-B	0 ÷ 2 mg/l (0 ÷ 2 ppm); x = 2	**Resolución** ± 0,001
PRO-CP-CTO-M	0 ÷ 20 mg/l (0 ÷ 20 ppm); x = 20	**Resolución** ± 0,01
Análisis	DPD4	
PH de operación	compensado	
Temperatura	5 ÷ 50°C	
Presión máxima	1 bar (14,5 PSI)	
Alimentación	4 hilos	
Longitud cable	1,5 metros	
Porta-elettrodo	PRO-HCP	

Las especificaciones están sujetas a cambios sin previo aviso

Via Maestri del Lavoro,5 - 02100 Vazia (RI) – ITALY Tel.:+ 39(0)746-229064; Fax:+ 39(0)746-221224
e-mail: info@microdos.it ; Web site: www.microdos.it

microdos dosing systems

SONDA AMPEROMÉTRICA CERRADA

CLORO

Data Sheet

PRO-CP-BC/x:	Celda de medición amperométrica cerrada para dióxido de cloro(ClO_2)	
Escala medida:		
PRO-CP-CTO-B	0 ÷ 2 mg/l (0 ÷ 2 ppm); x = 2	**Resolución** ± 0,001
PRO-CP-CTO-M	0 ÷ 20 mg/l (0 ÷ 20 ppm); x = 20	**Resolución** ± 0,01
PH de operación	compensado	
Temperatura	5 ÷ 50°C	
Presión máxima	1 bar (14,5 PSI)	
Alimentación	4 hilos	
Longitud cable	1,5 metros	
Porta elettrodo	PRO-HCP	

Las especificaciones están sujetas a cambios sin previo aviso

Via Maestri del Lavoro,5 - 02100 Vazia (RI) – ITALY Tel.:+ 39(0)746-229064; Fax:+ 39(0)746-221224
e-mail: info@microdos.it ; Web site: www.microdos.it

microdos dosing systems

SONDA AMPEROMÉTRICA CERRADA

CLORO

Data Sheet

ESPECIFICACIONES

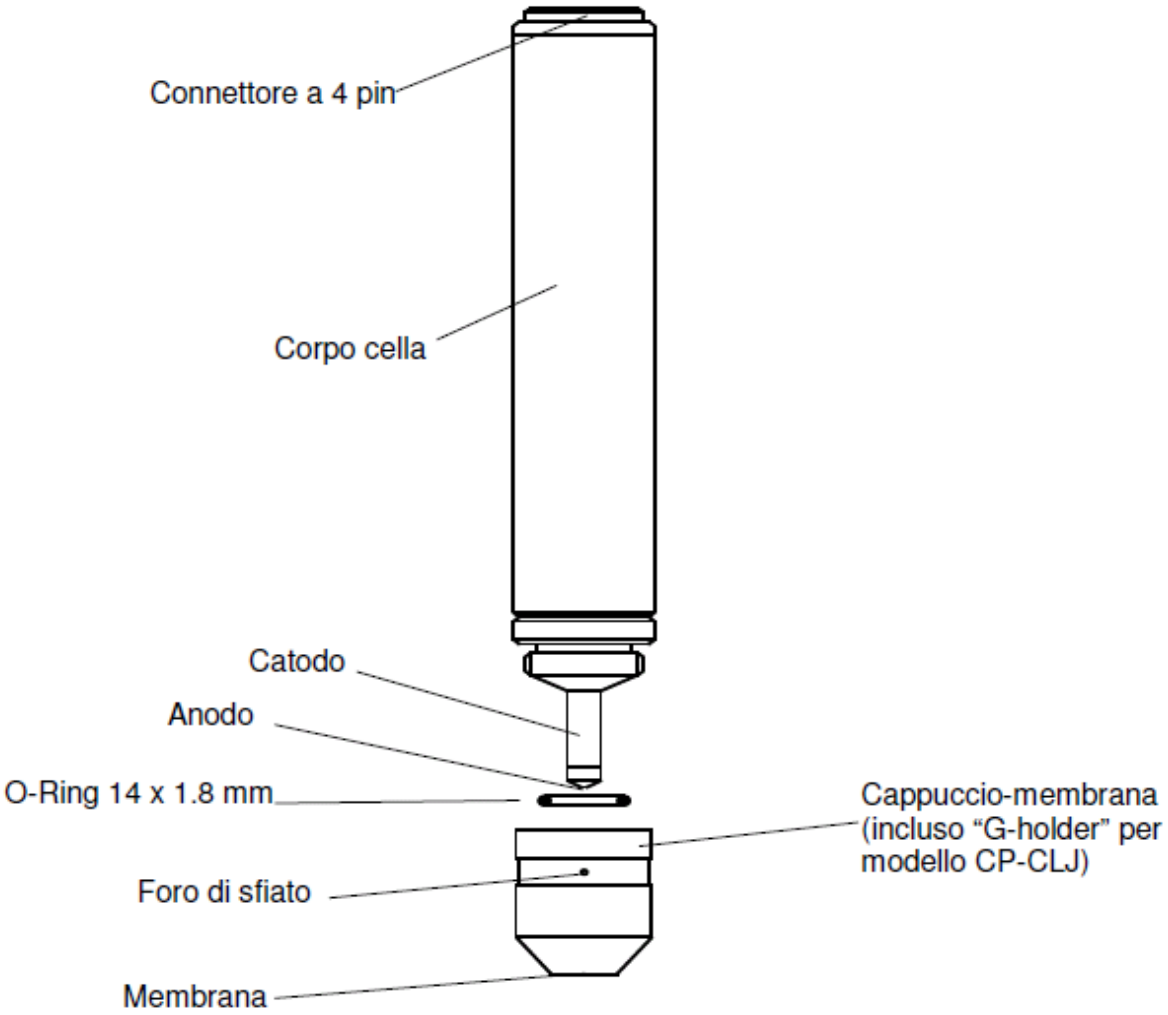

Las especificaciones están sujetas a cambios sin previo aviso

Via Maestri del Lavoro,5 - 02100 Vazia (RI) – ITALY Tel.:+ 39(0)746-229064; Fax:+ 39(0)746-221224
e-mail: info@microdos.it ; Web site: www.microdos.it

microdos dosing systems

Via Maestri del Lavoro,5 - 02100 Vazia (RI) – ITALY Tel.:+ 39(0)746-229064; Fax:+ 39(0)746-221224
e-mail: info@microdos.it ; Web site: www.microdos.it

microdos
dosing systems