PANEL COMBINADO

FAST FAMILY pH-REDOX

Data Sheet

DESCRIPCIÓN

- ✓ **P**anel termoformato cableado eléctricamente
- ✓ **B**omba dosificadora con instrumento de **pH** integrado, modelo **MP1 FAST - PH** proporcional al punto de ajuste fijado
- ✓ **B**omba dosificadora con instrumento de **REDOX** integrado, modelo **MP1 FAST - REDOX** proporcional al punto de ajuste fijado
- ✓ **P**rogramación fácil del **punto de ajuste** en un intervalo entre **6,0 y 8,0 pH / 300 e 800 mV**
- ✓ **C**alibración de una sola solución tampón
- ✓ **S**oluciones tampón pH 7 y 468 mV
- ✓ **F**uncionamiento **proporcional** con tiempos ON/OFF de150 segundos hasta el logro del punto de ajuste
- ✓ **A**larma de sobredosificación o producto acabado
- ✓ **P**antalla digital a segmentos
- ✓ **L**ed de alarma estado y dosificación
- ✓ **A**limentación estándar **230 Vac** 50-60 Hz
- ✓ **I**nterruptor ON / OFF
- ✓ **C**aja en **PP reforzado**
- ✓ **V**idrio en **SAN**
- ✓ **P**ortarrollos en **PBT con 2 rodillos**
- ✓ Porta-sonda a deflujo con pre-filtro de 50 micron
- ✓ **G**rifo para **toma de muestras**
- ✓ **E**lectrodo de pH y redox cuerpo epoxy, cable de 1 metro
- ✓ **F**ácil programación y mínimo mantenimiento
- ✓ **E**nchufe Shuko
- ✓ **P**rotección **IP 55**
- ✓ **C**onforme a las directivas **CE**

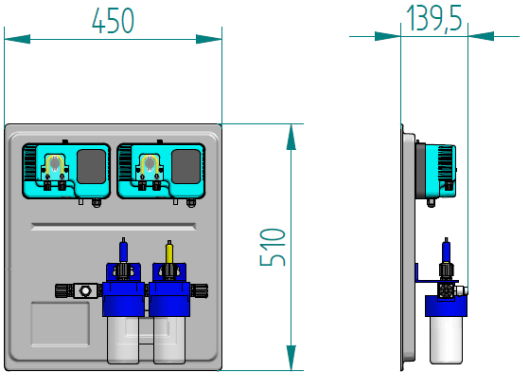

DESCRIPCION	
	Configuración estándar
Caja	**Polipropileno reforzado vidrio**
Rodillos	**DELRIN**
Tubo	**Santoprene**
Alimentación	**230 Vac 50 – 60 Hz**
Capacidad eléctrica	**25 Watt**
Peso	**6 kg**
Conexiones	**Sellos en PP para tubo 4 x 6 mm**
Casquillo sonda	**BNC**
Válvula de inyección / filtro fondo	**Válvula labio (PP + VT)**
Tubo de succión	**PVC 4 x 6**
Tubo de entrega	**PE 4 x 6**

Via Maestri del Lavoro,5 - 02100 Vazia (RI) – ITALY Tel.:+ 39(0)746-229064; Fax:+ 39(0)746-221224
e-mail: info@microdos.it ; Web site: www.microdos.it

PANEL COMBINADO

FAST FAMILY pH-REDOX

Data Sheet

ESPECIFICACIONES TECNICAS							
Estándar	Caudal		Presión		Material tubo	medidas tubo [mm]	RPM
	[l/h]	[cc/min]	[Bar]	[PSI]			
Bomba pH 1,6 – 01	1,6	26,66	1	14,5	Santoprene	4 x 7	30
Bomba RX 1,6 – 01	1,6	26,66	1	14,5	Santoprene	4 x 7	30

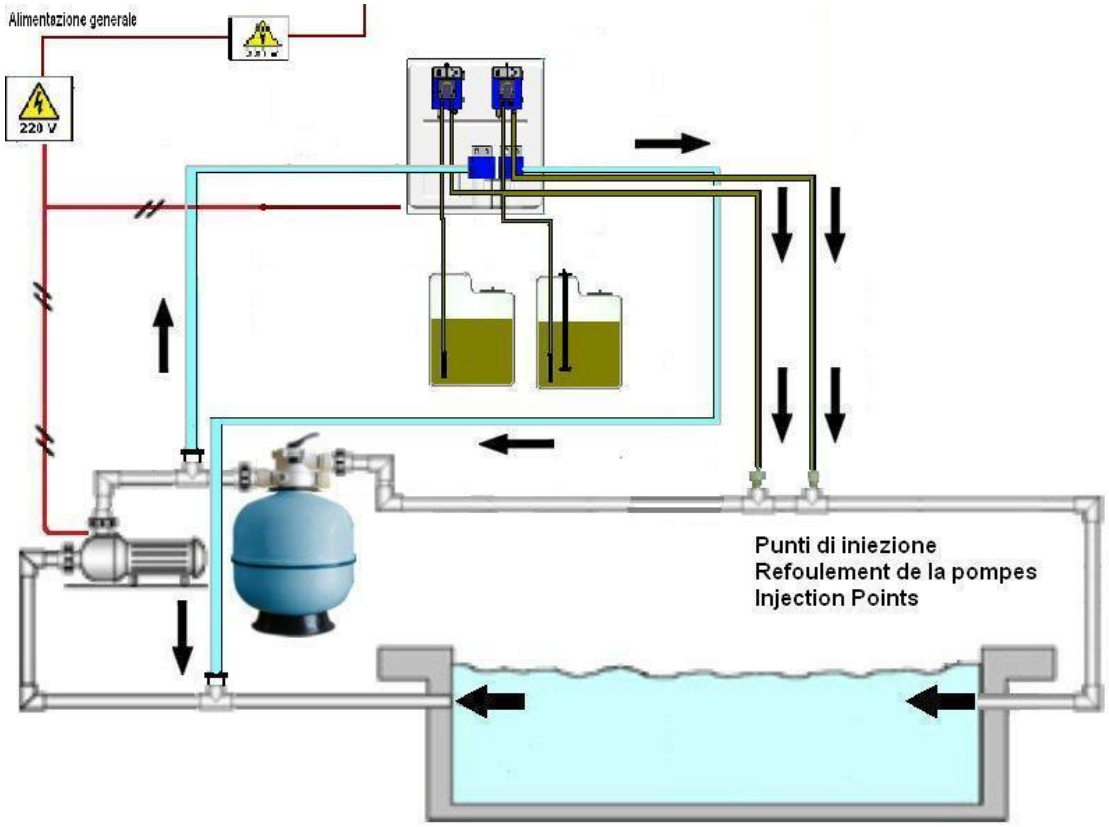

SONDAS UTILIZABLES EN LA CONFIGURACION ESTANDAR		
PROPRIEDADES ELECTRODOS	**PRO-PH**	**PRO-RX**
Escala medidas	**0 ÷ 14**	**0 ÷ 999**
Resolución	**0,01**	**1**
Caudal	**40 lt / h**	**40 lt / h**
Cuerpo	**epoxy**	**epoxy**
Electrodo	**platino**	**platino**
Temperatura max	**50°C**	**50°C**
Conexión	**BNC**	**BNC**
Cable	**1 mt**	**1 mt**
Presión	**2 bar**	**2 bar**

Via Maestri del Lavoro,5 - 02100 Vazia (RI) – ITALY Tel.:+ 39(0)746-229064; Fax:+ 39(0)746-221224
e-mail: info@microdos.it ; Web site: www.microdos.it