BOMBA ELECTROMAGNÉTICA

ME3-MF MULTIFUNCIÓN

Data Sheet

DESCRIPCIÓN

- ✓ Bomba electromagnética digital **MULTIFUNCIÓN**
- ✓ Posibilidad trabajo de contador, **0/4-20 mA** y **constante**
- ✓ Selección de la función **1/n**, **1xn**, **1xn(M)** con memoria y modalidad en p.p.m.
- ✓ Menù en 4 idioma: **Italiano**, **Inglés**, **Francés** y **Español**
- ✓ Retardo de inicio programable
- ✓ Display digital 8 x 2 retroiluminado
- ✓ Led de alarma estado y programación
- ✓ Caja en PP cargado
- ✓ Protección IP 65
- ✓ Señal de over y under range de la medida
- ✓ Indicación del caudal en **%** istantanea
- ✓ 100% Made in Italy
- ✓ Conforme a los reglamentos CE
- ✓ Alimentación standard 230 Vac
- ✓ **I**nterruptor ON / OFF

OPTIONAL

- ✓ **E**ntrada señal sonda de nivel
- ✓ **C**uerpo bomba en PVDF / PTFE (recomendable cuando se usa HIPOCLORITO DE SODIO CONCENTRADO o oxidantes fuertes)

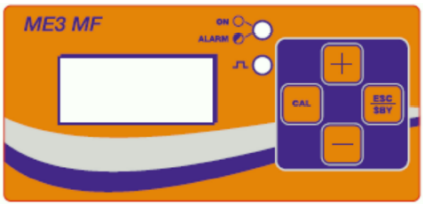

DESCRIPCIÓN		
	Material standard	**Bajo petición**
Versiòn standard		
Cuerpo bomba	**PP ataques 1/2”**	**PVDF ataques 1/2”**
Versión Alto Caudal		
Cuerpo bomba	**PVDF ataques 1/2”**	**PP ataques 1/2”**
Versiòn Alta Presión		
Cuerpo bomba	**PVDF ataques 1/2”**	**PP ataques 1/2”**
Esferas	**Pyrex**	**Ceramica, PTFE, AISI 316**
Diafragma	**PTFE**	**----------**
Juntas	**Viton ®**	**EPDM**
Filtro fondo	**PP ataques 4 x 6 válvula labios**	**PVDF 4 x 6 válvula esfera**
Válvula inyección	**PP ataques 4 x 6 válvula esfera**	**PVDF ataques 4x6 válvula esfera**
Tubo aspiración	**PVC 4 x 6**	**PVDF 4 x 6**
Tubo entrega	**PE 4 x 6**	**PVDF 4 x 6**

Las especificaciones están sujetas a cambios sin previo aviso

Via Maestri del Lavoro,5 - 02100 Vazia (RI) – ITALY Tel.:+ 39(0)746-229064; Fax:+ 39(0)746-221224
e-mail: info@microdos.it ; Web site: www.microdos.it

microdos dosing systems

BOMBA ELECTROMAGNÉTICA

ME3-MF MULTIFUNCIÓN

Data Sheet

ESPECIFICACIONES TÉCNICAS

Standard	Max l/h	Presión Bar	Presión PSI	Max cc / imp	Carrera	Imán	Cuerpo bomba	Watt	Impulsos	Peso kg.	Peso Lbs
10-02	10	02	29,4	1,11	1,3	Ø 80	PP	60	150	3,5	7,7
05-10	05	10	145	0,55	1,1	Ø 80	PP	60	150	3,5	7,7
04-12	04	12	176	0,44	0,9	Ø 80	PP	60	150	3,5	7,7
Alto Caudal											
24-01	24	01	15	3,34	2,2	Ø 90	PVDF	60	150	4,0	8,8
22-02	22	02	29	2,89	2,2	Ø 90	PVDF	60	150	4,0	8,8
Alta Presión											
03-15	03	15	218	0,67	1,4	Ø 90	PVDF	60	150	4,0	8,8
02-18	02	18	261	0,44	1,4	Ø 90	PVDF	60	150	4,0	8,8

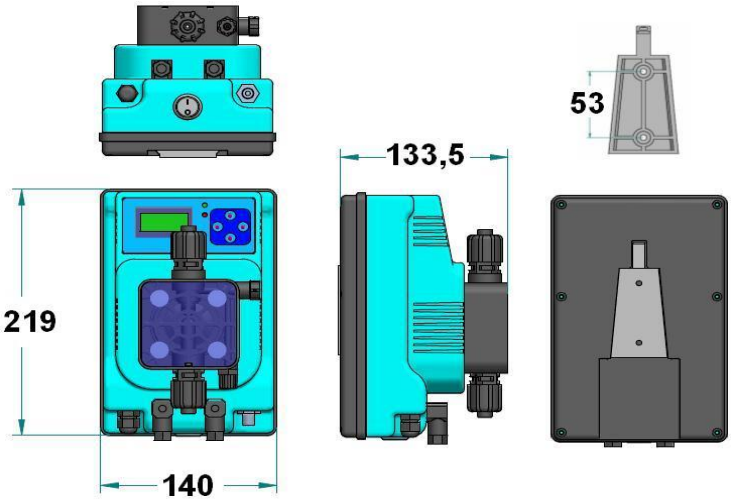

KIT ACCESORIOS

	Válvula inyección PP – SP – VT	Filtro aspiración PP vàlvula labio	Tubo entrega 2mt PE 4x6	Tubo aspiración 2mt PVC 4x6	Tubo drenaje 1,5mt PVC 4x6
KIT STANDARD					

Nota: La bomba ME3-MF se suministra standard con cuerpo bomba en polipropileno, vàlvulas a esfera y juntas en Viton ® FKM. El uso del cuerpo bomba en PVDF se recomienda con productos oxidantes mientras que con autospurgo se requiere para una dosificación de productos químicos que generan gases (por ejemplo, peróxido de hidrógeno, amoníaco, hipoclorito de sodio a ciertas temperaturas)

Las especificaciones están sujetas a cambios sin previo aviso

Via Maestri del Lavoro,5 - 02100 Vazia (RI) – ITALY Tel.:+ 39(0)746-229064; Fax:+ 39(0)746-221224
e-mail: info@microdos.it ; Web site: www.microdos.it

microdos dosing systems