# BOMBA PERISTÁLTICA

# MP1-PH

Data Sheet

**DESCRIPCIÓN**

- ✓ Bomba peristáltica digital a dosificación proporcional
- ✓ Instrumento PH integrado
- ✓ Visualización instantánea del valor de PH de la piscina
- ✓ Reconocimiento automático de la eficiencia de la sonda de PH
- ✓ Adecuado para dispensar productos de PH + e PH – (ácido y básico) desde software
- ✓ Programación en todo el rango de PH 0-14
- ✓ Definición del rango de proporcionalidad
- ✓ Definición del número de impulsos dentro del rango de proporcionalidad
- ✓ Fácil instalaciòn y mínimo mantenimiento
- ✓ Caja en PP cargado
- ✓ Panel frontal de policarbonato
- ✓ Pantalla digital a segmentos con el botón de stand-by y 5 Led de estado
- ✓ Cuerpo bomba con purga manual
- ✓ Protecciòn IP 55
- ✓ Alimentaciòn standard 230 Vac
- ✓ 100 % Made in Italy
- ✓ Conforme a los reglamentos de la CE

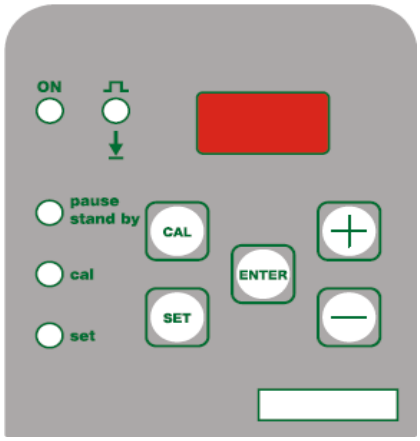


**OPTIONAL**

- ✓ Enchufe SCHUKO
- ✓ Interruptor ON / OFF
- ✓ Alarma de sobredosis integrado en el software para evitar el exceso de químicos en el tanque
- ✓ Consentimiento en la dosificación
- ✓ Predisposición sonda nivel (alternativo a alarma de sobredosis)

| DESCRIPCIÓN | | |
|---|---|---|
| | **Material standard** | **Bajo petición** |
| **Versiòn standard** | | |
| Cuerpo bomba | **PP** | ---------- |
| Rodillos | **DELRIN** | ---------- |
| Tubo | **Santoprene** | ---------- |
| Alimentación | **230 V 50 – 60 Hz** | ---------- |
| Consumo de energía | **35 Watt** | ---------- |
| Peso neto | **1,0 kg.** | ---------- |
| Collares | **PP 1/8”** | ---------- |
| Raccores | **PP 4 x 6 mm** | ---------- |
| Ataque sonda | **BNC** | ---------- |



Via Maestri del Lavoro,5 - 02100 Vazia (RI) – ITALY Tel.:+ 39(0)746-229064; Fax:+ 39(0)746-221224
e-mail: info@microdos.it ; Web site: www.microdos.it

# BOMBA PERISTÁLTICA

# MP1-PH

Data Sheet

| ESPECIFICACIONES TÉCNICAS | | | | | | | | | | |
|---|---|---|---|---|---|---|---|---|---|---|
| **Standard** | Max l/h | Presiòn | | Max cc / min | Tubo Santoprene | Cuerpo bomba | Watt | RPM | Peso | |
| | | Bar | PSI | | | | | | kg. | Lbs |
| 1,8-01 | 1,8 | 01 | 14,7 | 0,14 | 4 x 7 | PP | 35 | 15 | 1,0 | 2,4 |
| 2,4-01 | 2,4 | 01 | 14,7 | 0,18 | 4 x 7 | PP | 35 | 20 | 1,0 | 2,4 |

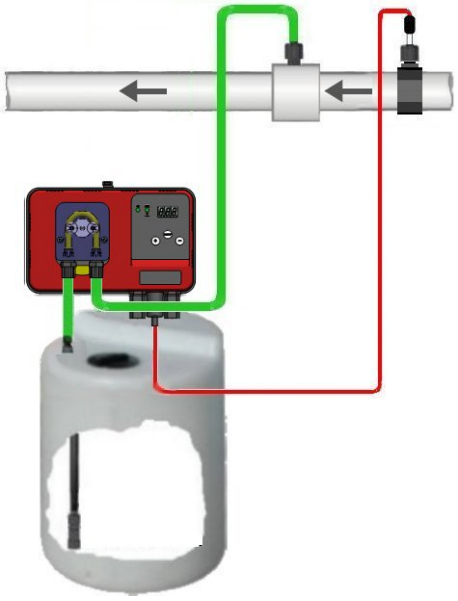

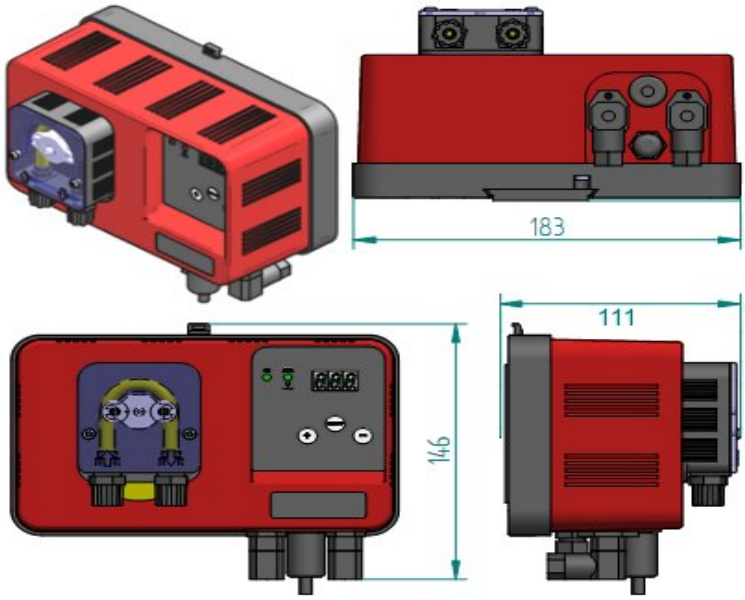


| KIT ACCESORIOS | | | | | |
|---|---|---|---|---|---|
| | **Válvula inyección** | **Filtro aspiraciòn PP vàlvula labio** | **Tubo de entrega 2mt PE 4x6** | **Tubo aspiración 2mt PVC 4x6** | **Tubo drenaje 1,5mt PVC 4x6** |
| **KIT STANDARD** | | | | | |



Via Maestri del Lavoro,5 - 02100 Vazia (RI) – ITALY Tel.:+ 39(0)746-229064; Fax:+ 39(0)746-221224
e-mail: info@microdos.it ; Web site: www.microdos.it