BOMBA PERISTÁLTICA

MP1 REDOX

Data Sheet

DESCRIPCIÓN

- ✓ Bomba peristáltica digital a dosificación proporcional
- ✓ Instrumento REDOX integrado
- ✓ Visualización instantánea del valor de REDOX de la piscina
- ✓ Calibración semiautomática con sólo un valor de 468 mV
- ✓ Adecuado para dispensar productos oxidante o desoxidar a través del software
- ✓ Programación del Set Point entre 0...999 mV
- ✓ Fácil insalaciòn y mínimo mantenimiento
- ✓ Caja en PP cargado
- ✓ Panel frontal de policarbonato
- ✓ Pantalla digital a segmentos con el botón de stand-by y 5 Led de estado
- ✓ Cuerpo bomba con purga manual
- ✓ Protecciòn IP 55
- ✓ Alimentaciòn standard 230 Vac
- ✓ 100% made in Italy
- ✓ Conforme a los reglamentos de la CE

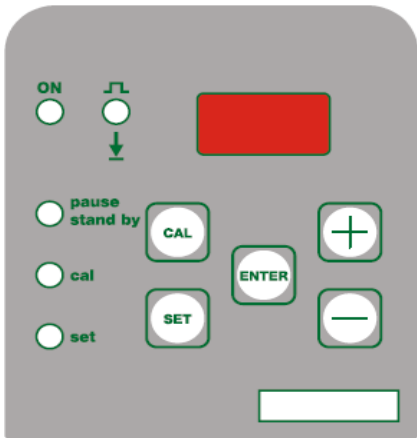

OPTIONAL

- ✓ Enchufe SCHUKO
- ✓ Interruptor ON / OFF
- ✓ Alarma de sobredosis integrado en el software para evitar el exceso de químicos en el tanque
- ✓ Consentimiento en la dosificación
- ✓ Predisposición sonda nivel (alternativo a alarma de sobredosis)

DESCRIPCIÓN		
Versiòn standard		
Cuerpo bomba	**PP**	----------
Rodillos	**DELRIN**	----------
Tubo	**Santoprene**	----------
Alimentación	**230 V 50 – 60 Hz**	----------
Consumo de energía	**35 Watt**	----------
Peso neto	**0,5 kg.**	----------
Collares	**PP 1/8”**	----------
Raccores	**PP 4 x 6 mm**	----------
Ataque sonda	**BNC**	----------

Via Maestri del Lavoro,5 - 02100 Vazia (RI) – ITALY Tel.:+ 39(0)746-229064; Fax:+ 39(0)746-221224
e-mail: info@microdos.it ; Web site: www.microdos.it

BOMBA PERISTÁLTICA

MP1 REDOX

Data Sheet

ESPECIFICACIONES TÉCNICAS										
Standard	Max l/h	Presiòn		Max cc / min	Tubo Santoprene	Cuerpo bomba	Watt	RPM	Peso	
		Bar	PSI						kg.	Lbs
1,2 - 01	1,2	01	14,7	20	4 x 7	PP	35	10	0,5	1,2
2,4 - 01	2,4	1	14,7	40	4 x 7	PP	35	10	0,5	1,2

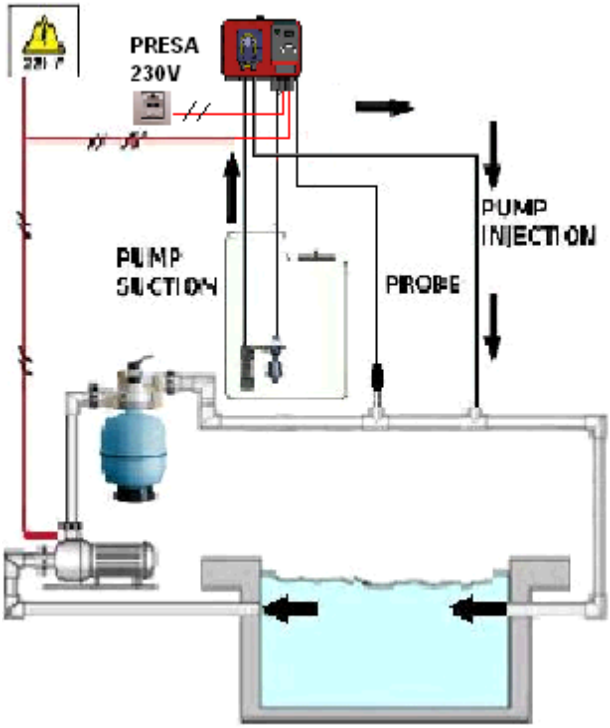

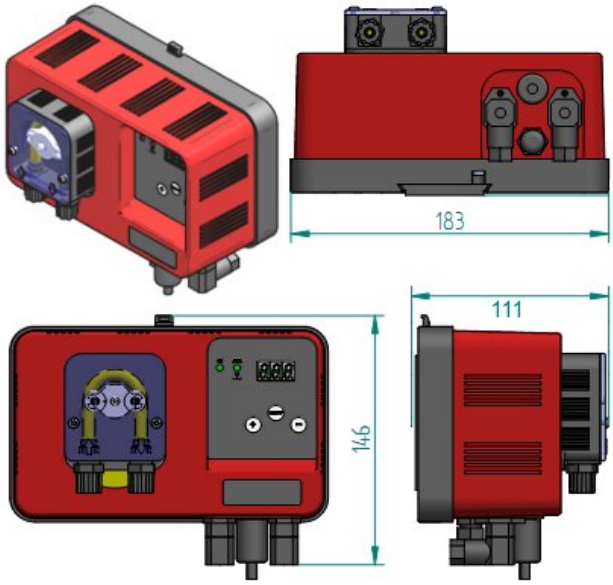

KIT ACCESORIOS					
KIT STANDARD	**Válvula inyección**	**Filtro aspiraciòn PP vàlvula labio**	**Tubo de entrega 2mt PE 4x6**	**Tubo aspiración 2mt PVC 4x6**	**Tubo drenaje 1,5mt PVC 4x6**

Via Maestri del Lavoro,5 - 02100 Vazia (RI) – ITALY Tel.:+ 39(0)746-229064; Fax:+ 39(0)746-221224
e-mail: info@microdos.it ; Web site: www.microdos.it