POMPE PERISTALTIQUE

MP1 REDOX

Data Sheet

DESCRIPTION

- ✓ **P**ompe péristaltique avec instrument de REDOXORP intégré
- ✓ **V**isualisation du REDOX sur l'affichage
- ✓ **E**talonnage sémi-automatique d'une seule valeur de 468 mv
- ✓ **R**econnaissance automatique de l'efficacité de la sonde du REDOX
- ✓ **A**dapté pour le dosage de produits acides
- ✓ **P**rogrammation du Set Point facilité sur une une fourchette comprise entre 0...999 mv
- ✓ **E**ntretien facile
- ✓ **C**aisse en PP renforcé
- ✓ **P**anneau frontal en polycarbonate
- ✓ **A**ffichage digital à segments avec touche stand-by et 5 LED d'état
- ✓ **P**rotection IP 55
- ✓ **A**limentation standard 230 Vac
- ✓ 100% made in Italy
- ✓ **C**onformément à la réglementation CE

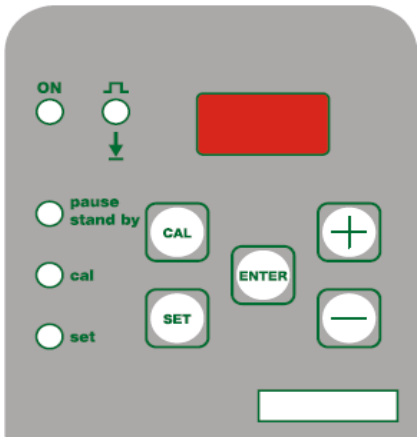

OPTIONAL

- ✓ Prédisposition de la sonde de niveau (alternative à l'alarme de surdos)
- ✔ Prise SCHUKO
- ✔ Interrupteur ON /OFF
- ✔ Surdosage d'alarme intégré dans le software pour éviter l'excessive dosage de produits chimiques dans la piscine

DESCRIPTION		
Version Standard		
Corps pompe	**PP**	----------
Rouleaux	**DELRIN**	----------
Tube	**Santoprene**	----------
Alimentation	**230 V 50 – 60 Hz**	----------
Puissance absorbée	**35 Watt**	----------
Poids net	**0,5 kg.**	----------
Anneaux	**PP 1/8"**	----------
Raccords	**PP 4 x 6 mm**	----------
Attaque sonde	**BNC**	----------

Via Maestri del Lavoro,5 - 02100 Vazia (RI) – ITALY Tel.:+ 39(0)746-229064; Fax:+ 39(0)746-221224
e-mail: info@microdos.it ; Web site: www.microdos.it

POMPE PERISTALTIQUE

MP1 REDOX

Data Sheet

CARACTERISTIQUES TECHNIQUES										
Standard	Max l/h	Pression		Max cc / min	Tuyau Santoprene	Corps pompe	Watt	RPM	Poids	
		Bar	PSI						kg.	Lbs
1,2 - 01	1,2	01	14,7	20	4 x 7	PP	35	10	0,5	1,2
2,4 - 01	2,4	1	14,7	40	4 x 7	PP	35	10	0,5	1,2

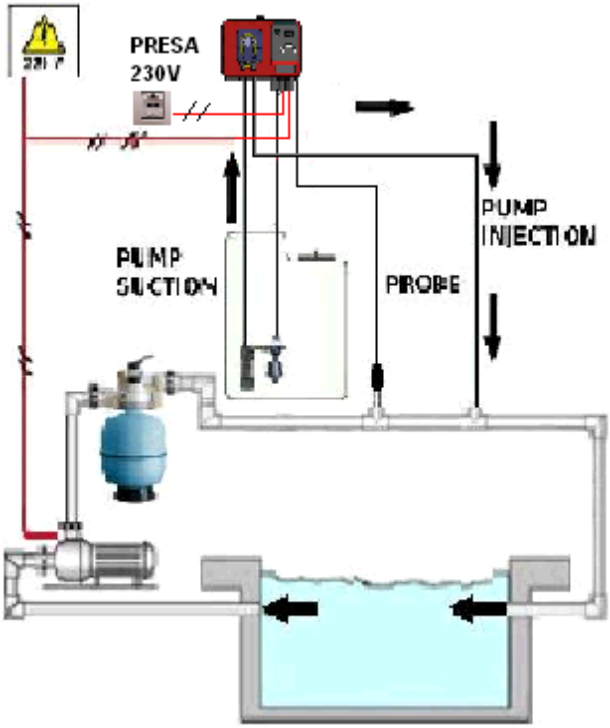

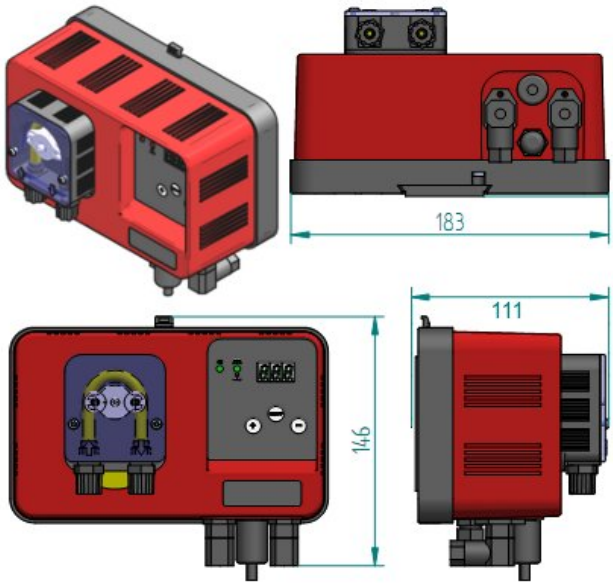

KIT ACCESSOIRES					
STANDARD KIT	Canne d'injection 1/2" PP-VL-VT	Filtre Aspiration PP avec valve lèvre	Tuyau Refoulement 2mt PE 4x6	Tuyau Aspiration 2mt PVC 4x6	Tuyau purge 1,5mt PVC 4x6

Via Maestri del Lavoro,5 - 02100 Vazia (RI) – ITALY Tel.:+ 39(0)746-229064; Fax:+ 39(0)746-221224
e-mail: info@microdos.it ; Web site: www.microdos.it