POMPE PERISTALTIQUE

MP2-B 1 TIMER

Data Sheet

DESCRIPTION

- ✓ Pompe péristaltique avec intervalles réglables de ON/OFF par le temporisateur de 0 ÷ 25
- ✓ Caisse arrière de protection pour Suportes murales
- ✓ Caisse en PP renforcé
- ✓ Panneau frontal en polycarbonate
- ✓ Alimentation standard 230 Vac
- ✓ 100 % Made in Italy
- ✓ Conformément à la réglementation CE
- ✓ Petites dimensions
- ✓ Facilité d'installation
- ✓ Sécurité et fiabilité
- ✓ Panneau frontal en polycarbonate
- ✓ Port-rouleaux en PBT
- ✓ Rouleaux en DELRIN (auto-lubrificantes)

OPTIONAL

- ✓ Interrupteur ON / OFF
- ✓ Prise SCHUKO

DESCRIPTION		
Version standard	**Matériel standard**	**Sur demande**
Corps pompe	**PP**	**----------**
Rouleaux	**DELRIN**	**----------**
Tube	**Santoprène**	**Silicone**
Alimentation	**230 V 50 – 60 Hz**	**----------**
Puissance absorbée	**35 Watt**	**----------**
Poids net	**0,5 kg.**	**----------**
Anneaux	**PP 1/8”**	**----------**
Raccords	**PP 4 x 6 mm**	**----------**
Alimentation	**230 Vac**	**24 Vdc**
KIT DE NETTOYAGE		
	NETTOYANT	**RINÇAGE**
Tuyau d'aspiration	PVC 4 x 6	PVC 4 x 6
Tuyau de livraison	PVC 4 x 6	PE 4 x 6
Injection d'assemblage	PP 90°	1/8” ACIER
Filtre fonde	AISI PORTE-GOMME	AISI PORTE-GOMME

Via Maestri del Lavoro,5 - 02100 Vazia (RI) – ITALY Tel.:+ 39(0)746-229064; Fax:+ 39(0)746-221224
e-mail: info@microdos.it ; Web site: www.microdos.it

POMPE PERISTALTIQUE

MP2-B 1 TIMER

Data Sheet

CARACTERISTIQUES TECHNIQUES											
Standard	Max l/h	Pression		Max cc / min	Tuyau	Mesure	Corps pompe	Watt	RPM	Poids	
		Bar	PSI							kg.	Lbs
VERSION 230 Vac											
1,5 - 01	1,5	01	14,7	25	Santoprène	5,8 x 9,4	PP	35	10	0,5	1,2
04 - 01	04	01	14,7	66,67	Santoprène	5,8 x 9,4	PP	35	40	0,5	1,2
06 - 01	06	01	14,7	100	Santoprène	5,8 x 9,4	PP	35	40	0,5	1,2
01 - 03	01	03	44,1	16,67	Silicone	5 x 10	PP	35	20	0,5	1,2
01 - 02	01	02	29,4	16,67	Tygon	6,4 x 9,5	PP	35	10	0,5	1,2
0,5 - 03	0,5	03	44,1	8,34	Santoprène	4,8 x 9,6	PP	35	5	0,5	1,2
01 - 03	01	03	44,1	16,67	Santoprène	4,8 x 9,6	PP	35	10	0,5	1,2
02 - 03	2	03	44,1	33,4	Santoprène	4,8 x 9,6	PP	35	20	0,5	1,2

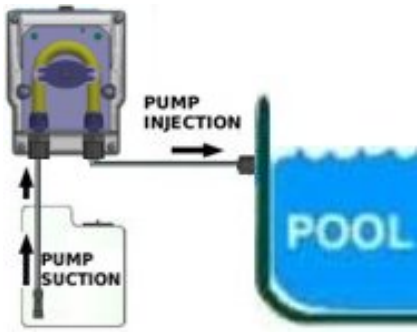

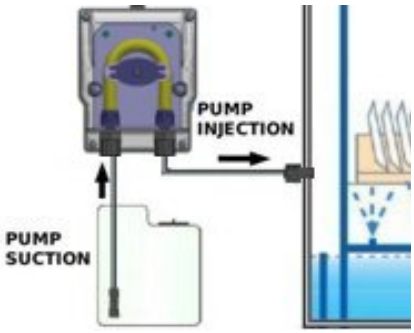

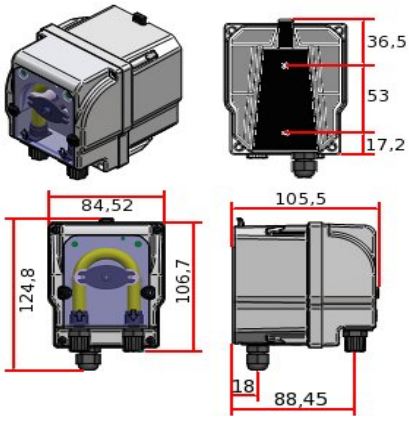

Via Maestri del Lavoro,5 - 02100 Vazia (RI) – ITALY Tel.:+ 39(0)746-229064; Fax:+ 39(0)746-221224
e-mail: info@microdos.it ; Web site: www.microdos.it