POMPE PERISTALTIQUE

MP2-PH

Data Sheet

DESCRIPTION

- ✓ **P**ompe péristaltique digitale à dosage proportionnel
- ✓ **I**nstrument de PH intégré
- ✓ **V**isualisation instantanée du PH de la piscine sur l'affichage
- ✓ **R**econnaissance automatique de l'éfficacité de la sonde du PH
- ✓ **A**dapté pour le dosage de produits PH + et PH – (acides et basiques) du software
- ✓ **P**rogrammation dans toute la gamme de PH 0-14
- ✓ **D**éfinition de la gamme de proportionnalité
- ✓ **D**éfinition des nombres d'impulsions à l'intérieur de la gamme de proportionnalité
- ✓ **E**ntretien facile et minimal
- ✓ **C**aisse en PP renforcé
- ✓ **P**anneau frontal en polycarbonate
- ✓ **A**ffichage digital à segments avec touche stand-by et 5 LED d'état
- ✓ **P**ompe avec valve de purge manuelle
- ✓ **P**rotection IP 55
- ✓ **A**limentation standard 230 Vac
- ✓ 100 % Made in Italy
- ✓ **C**onformément à la réglementation CE

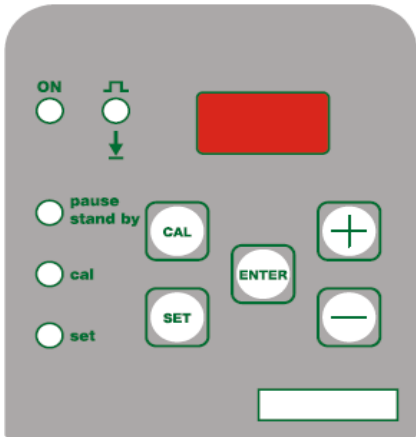

OPTIONAL

- ✓ Prise SCHUKO
- ✓ **I**nterrupteur ON / OFF
- ✓ **A**larme de surdosage intégré dans le software pour éviter l'excessive dosage de produits chimiques dans le bassin
- ✓ **C**onsentement au dosage
- ✓ **P**rédisposition de la sonde de niveau alternative à l'alarme de surdosage

DESCRIPTION		
	Matériel standard	**Sur demande**
Version standard		
Corps pompe	**PP**	----------
Rouleaux	**DELRIN**	----------
Tube	**Santoprène**	----------
Alimentation	**230 v 50 – 60 Hz**	----------
Puissance absorbée	**35 Watt**	----------
Poids net	**1,0 kg.**	----------
Anneaux	**PP 1/8"**	----------
Raccords	**PP 4 x 6 mm**	----------
Attaque sonde	**BNC**	----------

Via Maestri del Lavoro,5 - 02100 Vazia (RI) – ITALY Tel.:+ 39(0)746-229064; Fax:+ 39(0)746-221224
e-mail: info@microdos.it ; Web site: www.microdos.it

POMPE PERISTALTIQUE

MP2-PH

Data Sheet

CARACTERISTIQUES TECHNIQUES										
Standard	Max l/h	Préssion		Max cc / min	Tuyau Santoprène	Corps pompe	Watt	RPM	Poids	
		Bar	PSI						kg.	Lbs
04-01	4	01	14,7	66,7	5,8 x 9,4	PP	35	30	1,0	2,4

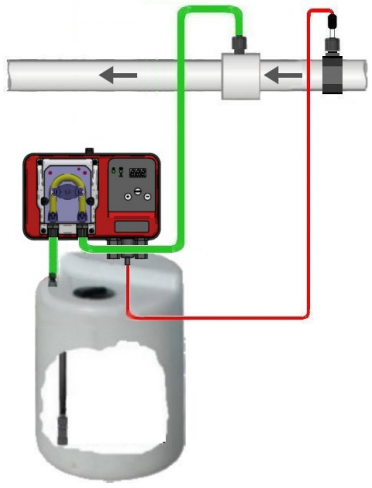

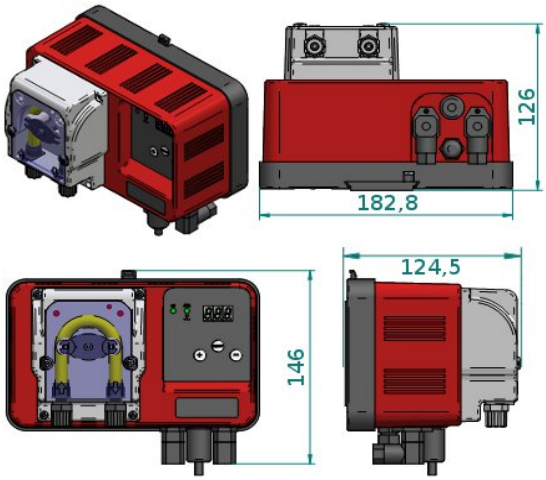

KIT ACCESSOIRES				
KIT STANDARD	Valve d'injection PP valve lèvre	Filtre Aspiration PP valve lèvre	Tube Refoulement 2mt PE 4x6	Tube Aspiration 2mt PVC 4x6
KIT INSTALLATION SUR DEMANDE	Eléctrode de PH cable 5 mt. Corps epoxy	Solution tampon PH 7,00 e PH 9,00	Nr. 2 colliers de prise d.50 att. 1/2”	Porte-sonde pour la tuyauterie 1/2” PP

Via Maestri del Lavoro,5 - 02100 Vazia (RI) – ITALY Tel.:+ 39(0)746-229064; Fax:+ 39(0)746-221224
e-mail: info@microdos.it ; Web site: www.microdos.it