# POMPE PERISTALTIQUE

# MP3-B

Data Sheet

**DESCRIPTION**

- ✓ Pompe péristaltique à débit fixe
- ✓ Caisse arrière de protection pour suportes murales
- ✓ Caisse en PP renforcé
- ✓ Panneau frontal en polycarbonate
- ✓ Alimentation standard 230 Vac
- ✓ 100 % Made in Italy
- ✓ Conformément à la réglementation CE
- ✓ Petites dimensions
- ✓ Facilité d'installation
- ✓ Peu d'entretien
- ✓ Sécurité et fiabilité
- ✓ Port-rouleaux en PBT
- ✓ Rouleaux en DELRIN (auto-lubrificant)

| DESCRIPTION | | |
|---|---|---|
| | **Matériel standard** | **Sur demande** |
| **Version standard** | | |
| Corps pompe | **PP** | ---------- |
| Rouleaux | **DELRIN** | ---------- |
| Tube | **Santoprène** | **Silicone / Tygon** |
| Puissance absorbée | **35 Watt** | ---------- |
| Poids net | **0,35 kg.** | ---------- |
| Anneaux | **PP 1/8”** | ---------- |
| Raccords | **PP 4 x 6 mm** | **Porte-gomme Hostaform** |
| Alimentazione | **230 Vac** | **24 Vdc** |



Via Maestri del Lavoro,5 - 02100 Vazia (RI) – ITALY Tel.:+ 39(0)746-229064; Fax:+ 39(0)746-221224
e-mail: info@microdos.it ; Web site: www.microdos.it

# POMPE PERISTALTIQUE

# MP3-B

Data Sheet

| CARACTERISTIQUES TECHNIQUES | | | | | | | | | | | |
|---|---|---|---|---|---|---|---|---|---|---|---|
| **Standard** | Max l/h | Pression | | Max cc / min | Tuyau | Mesure | Corps | Watt | RPM | Poids | |
| | | Bar | PSI | | | | | | | kg. | Lbs |
| **VERSION 230 Vac** | | | | | | | | | | | |
| 1,5 - 01 | 1,5 | 01 | 14,7 | 25 | Santoprène | 5,8 x 9,4 | PP | 35 | 10 | 0,35 | 0,8 |
| 03 - 01 | 03 | 01 | 14,7 | 50 | Santoprène | 5,8 x 9,4 | PP | 35 | 20 | 0,35 | 0,8 |
| 04 - 01 | 04 | 01 | 14,7 | 66,67 | Santoprène | 5,8 x 9,4 | PP | 35 | 40 | 0,35 | 0,8 |
| 0,5 - 03 | 0,5 | 03 | 44,1 | 8,34 | Silicone | 5 x 10 | PP | 35 | 10 | 0,35 | 0,8 |
| 01 - 03 | 01 | 03 | 44,1 | 16,67 | Silicone | 5 x 10 | PP | 35 | 20 | 0,35 | 0,8 |
| **VERSION 24 vdc** | | | | | | | | | | | |
| 04 - 01 | 04 | 01 | 14,7 | 66,67 | Santoprène | 5,8 x 9,4 | PP | 35 | 40 | 0,35 | 0,8 |
| 06 - 01 | 06 | 01 | 14,7 | 100 | Santoprène | 5,8 x 9,4 | PP | 35 | 40 | 0,35 | 0,8 |

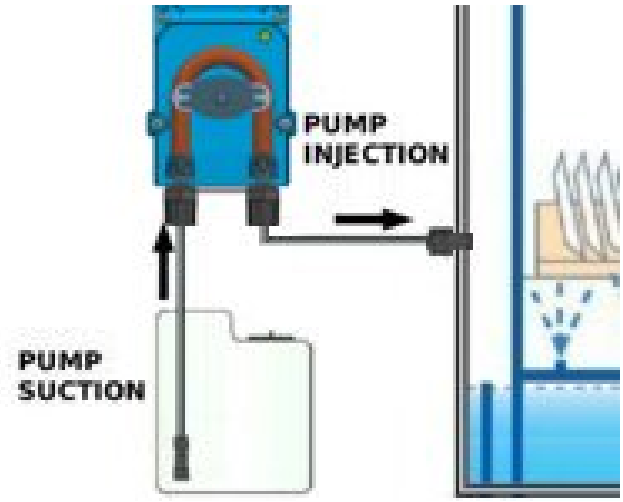


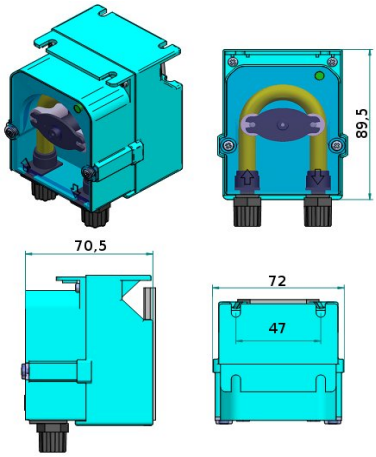





Via Maestri del Lavoro,5 - 02100 Vazia (RI) – ITALY Tel.:+ 39(0)746-229064; Fax:+ 39(0)746-221224
e-mail: info@microdos.it ; Web site: www.microdos.it