POMPE PERISTALTIQUE

MP3

Data Sheet

DESCRIPTION

- ✓ Pompe péristaltique à débit fixe
- ✓ Caisse en PP renforcé
- ✓ Vitre en SAN
- ✓ Alimentation standard 230 Vac
- ✓ Porte-rouleaux en PBT
- ✓ Rouleaux en DELRIN
- ✓ Dimensions contenues
- ✓ Simplicité d'installation et peu d'entretien
- ✓ Sécurité et fiabilité
- ✓ 100 % Made in Italy
- ✓ Conformément à la réglementation CE

DESCRIPTION		
	Matériel standard	**Sur Demande**
Version standard		
Caisse	**Polypropilene en verre**	**----------**
Rouleaux	**DELRIN**	**----------**
Tube	**Santoprène**	**Silicone / Tygon**
Alimentation	**230 Vac**	**24 Vdc**
Puissance absorbée	**8 Watt**	----------
Poids net	**0,35 kg.**	**----------**
Anneaux	**PP 1/8”**	**----------**
Raccords	**Anneau en PP pour tube 4 x 6 mm**	**Porte-gomme Hostaform**

Les spécifications sont sujettes à modification sans préavis

Via Maestri del Lavoro,5 - 02100 Vazia (RI) – ITALY Tel.:+ 39(0)746-229064; Fax:+ 39(0)746-221224
e-mail: info@microdos.it ; Web site: www.microdos.it

Rev.1.0

microdos dosing systems

POMPE PERISTALTIQUE

MP3

Data Sheet

SPECIFICHE TECNICHE							
Standard	**Debit**		**Pression**		**Materiau tube**	**Mesure tube [mm]**	**RPM**
	[l/h]	**[cc/min]**	**[Bar]**	**[PSI]**			
VERSION 230 Vac							
1,5 - 01	1,5	25	1	14,5	Santoprene	5,8 x 9,3	10
03 - 01	03	50	1	14,5	Santoprene	5,8 x 9,3	20
04 - 01	04	66,67	1	14,5	Santoprene	6,4 x 9,6	30
0,5 - 03	0,5	8,33	3	43,5	Silicone	5 x 10	5
01 - 03	01	16,67	3	43,5	Silicone	5 x 10	10
VERSION 24 Vdc							
04 - 01	04	66,67	1	14,5	Santoprene	5,8 x 9,3	32
06 - 01	06	100	1	14,5	Santoprene	5,8 x 9,3	42
12-01	12	200	1	14,5	Santoprene	5,8 x 9,3	102
16-01	16	266,67	1	14,5	Santoprene	5,8 x 9,3	150
20-01	20	333,33	1	14,5	Santoprene	5,8 x 9,3	160

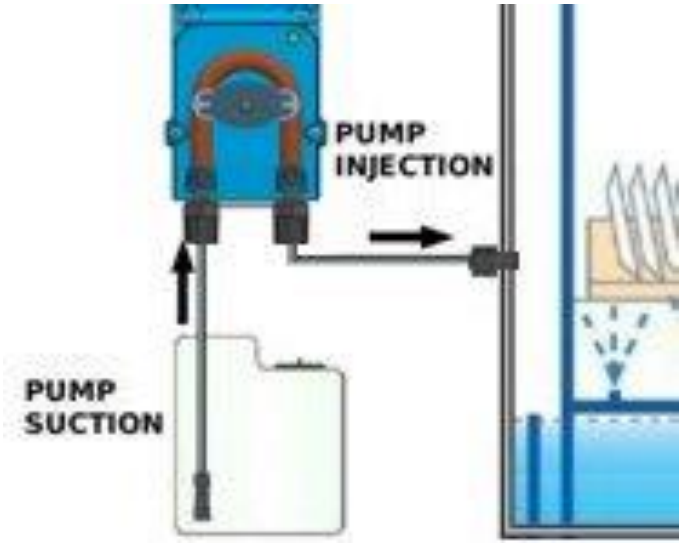

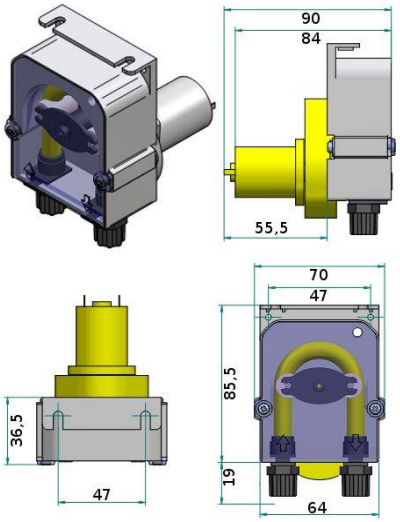

Les spécifications sont sujettes à modification sans préavis

Via Maestri del Lavoro,5 - 02100 Vazia (RI) – ITALY Tel.:+ 39(0)746-229064; Fax:+ 39(0)746-221224
e-mail: info@microdos.it ; Web site: www.microdos.it

Rev.1.0

microdos dosing systems