PANNEAU COMBINÉ

MP DUAL PH - CHLORE

Data Sheet

DESCRIPTION

- ✓ **P**anneau thermoformé câblage électrique IP 65
- ✓ **S**ystème de dosage MP DUAL pH/chlore en p.p.m. avec Instrument intégré avec affichage instantané du pH et du chlore deux décimales et de la température °C
- ✓ **A**fficher numérique LCD rétroéclairé
- ✓ **F**iltre de 50micron à maille lavable logé en porte-sonde à dèbit modèle PRO-H2C
- ✓ **A**ttaque entrée eau 4 x 6 ou 8 x 12
- ✓ **C**apteur de débit pour arrêter le dosage lorsque l'installation n'est pas en fonctionnement
- ✓ **A**larme surdosage pour éviter les excès chimiques dans le bain
- ✓ **R**églage du départ différé
- ✓ **D**éfinition d'une password de protection
- ✓ **F**onction de la stabilité du pH pour éviter le dosage de chlore avec valeurs de pH different du set point
- ✓ **S**ignal de debit en % instantanée
- ✓ **3** types de fonctionnement possibles: constants, ON / OFF, proportionnelle
- ✓ **M**enù en 4 langues: italien, anglais, français, espagnol
- ✓ **R**établir les paramètres de défaut
- ✓ **S**top dosage avec fonction STAND_BY
- ✓ **S**ignal de over / under range de la mesure

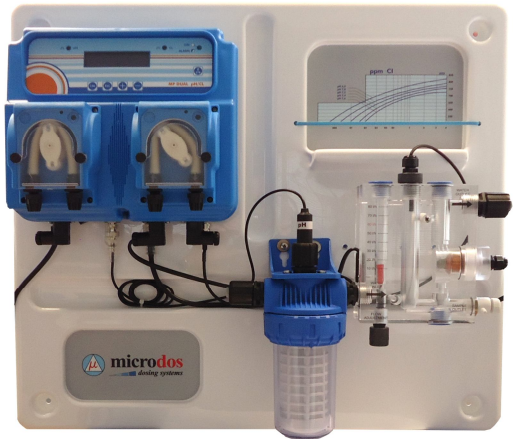

OPTIONAL

- ✓ **P**rédisposition pour capteur de débit
- ✓ **P**rédisposition pour sonde niveau
- ✓ **P**rédisposition pour sonde de température
- ✓ **R**elé d'alarme (CONTACT PROPRE)

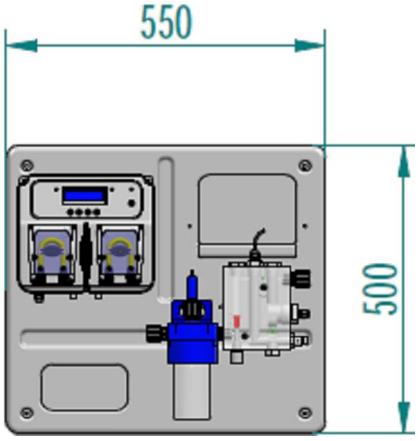

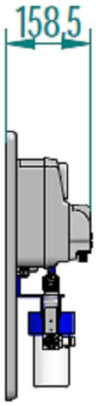

Les spécifications sont sujettes à modification sans préavis

Via Maestri del Lavoro,5 - 02100 Vazia (RI) – ITALY Tel.:+ 39(0)746-229064; Fax:+ 39(0)746-221224
e-mail: info@microdos.it ; Web site: www.microdos.it

microdos dosing systems

PANNEAU COMBINÉ

MP DUAL PH - CHLORE

Data Sheet

DESCRIPTION		
	Matériau standard	**Sur demande**
Version standard		
Caisse	**PP polipropilene renforcé verre**	----------
Rouleaux	**DELRIN**	----------
Tuyau	**Santoprene**	----------
Consommation	**8 Watts**	----------
Colliers	**PP M10**	----------
Raccords	**PP tubo 4 x 6**	----------
Attaque sonde	**BNC**	----------
Vanne du filtre fond	**Valve à lèvre**	----------
Tuyau d'aspiration	**PVC 4 x 6**	**PVDF**
Tuyau refoulement	**PE 4 x 6**	**PVDF**

CARACTERISTIQUES TECHNIQUES										
Standard	Max lt/h	pression Bar	pression PSI	Max cc / min	Tube Santoprene	Caisse	Watt	Rpm	Poids kg.	Poids Lbs
1,5-01	1,5	01	14,7	25	5,8 x 9,3	PP	8	10	1,8	3,31
03-01	03	01	14,7	50	5,8 x 9,3	PP	8	20	1,8	3,31
06-01	06	01	14,7	100	5,8 x 9,3	PP	8	40	1,8	3,31

SONDES QUI PEUVENT ETRE UTILISEES DANS LA VERSION STANDARD					
	PH				**CHLORE**
CARACTÉRISTIQUES ELECTRODES	**PRO-PH**	**PRO-G-PH**	**PRO-P-PH**	**PRO-H-PH**	
échelle de mesure	0 ÷ 14	0 ÷ 14	0 ÷ 14	0 ÷ 14	**0,20 ÷ 5,00**
résolution	0,01	0,01	0,01	0,01	**0,1**
débit	40 lt / h	40 lt / h	40 lt / h	40 lt / h	**40 lt / h**
corps	epoxy	glass	epoxy	glass	**rame**
électrode	platine	platine	platine	platine	**platine**
température	60°C	80°C	50°C	130°C	**60°C**
connexion	BNC	BNC	BNC	BNC	**HTC**
longueur de câble	1 mt	1 mt	1 mt	1 mt	**1 mt**
pression	2 bar	2 bar	2 bar	6 bar	**2 bar**

Les spécifications sont sujettes à modification sans préavis

Via Maestri del Lavoro,5 - 02100 Vazia (RI) – ITALY Tel.:+ 39(0)746-229064; Fax:+ 39(0)746-221224
e-mail: info@microdos.it ; Web site: www.microdos.it

microdos dosing systems