RESERVOIRS DE SÉCURITÉ

CONTENEURS

Data Sheet

Récipient cylindrique en polyethylene à haute densité utilisable pour les stations de dosage et de mélange de réactifs avec indicateur de niveau gradué

Fond plat autoportante filetée avec une prédisposition pour le logement d'un robinet approprié pour le nettoyage.

La partie supérieure du réservoir a deux étages: pour le logement des AGITATEURS manuels / mécaniques ou pour l'utilisation de des systèmes de dosage.

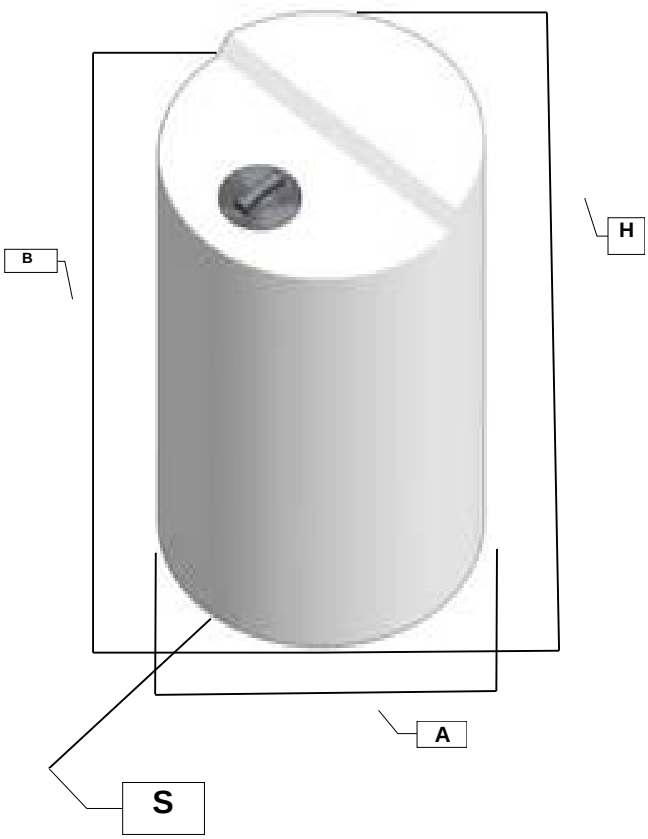

Modèle	Litres	A	B	H	S robinet de vidange
TAN 60	60	400	500	550	½” F
TAN 100	100	500	630	680	½” F
TAN 200	200	620	750	800	½” F
TAN 300	300	710	840	890	½” F
TAN 500	500	885	950	1000	1” F
TAN 1000	1000	1100	1150	1200	1” F

Les spécifications peuvent être modifiées sans préavis

Via Maestri del Lavoro,5 - 02100 Vazia (RI) – ITALY Tel.:+ 39(0)746-229064; Fax:+ 39(0)746-221224
e-mail: info@microdos.it ; Web site: www.microdos.it

microdos dosing systems

RESERVOIRS DE SÉCURITÉ

CONTENEURS

Data Sheet

Récipient cylindrique vertical en polyethylene autoportante, à fond plat. Partie superieure à ciel ouvert avec le bord supérieur renforcé intégré pour les conteneurs de la série "TAN".

Conçue pour être utilisé comme reservoir de sécurité ou comme conteneur de la série TAN

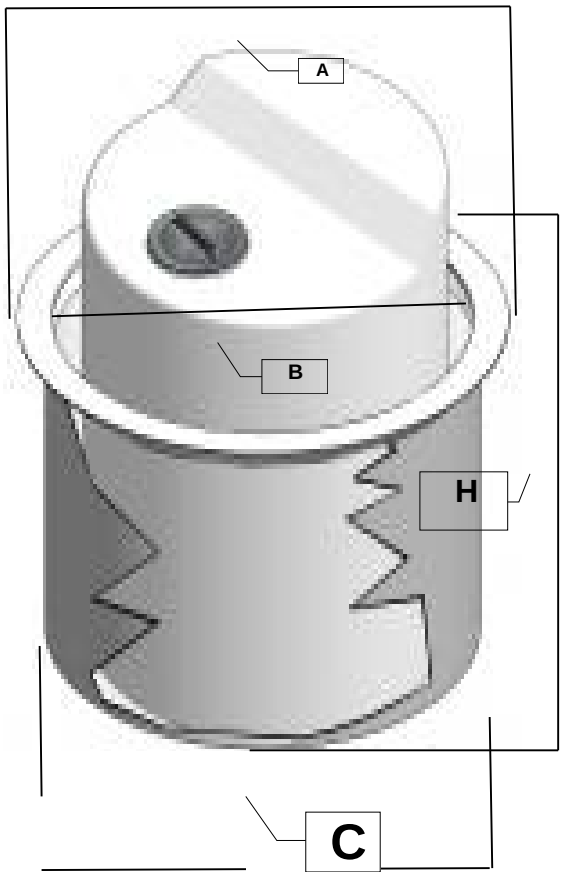

Modèle	Litres	A	B	C	H
BAS 60	60	600	480	580	350
BAS 100	120	700	600	700	450
BAS 200	220	800	700	800	600
BAS 300	325	900	800	900	660
BAS 500	600	1050	950	1050	1000
BAS 1000	1120	1350	1220	1320	1050

Les spécifications peuvent être modifiées sans préavis

Via Maestri del Lavoro,5 - 02100 Vazia (RI) – ITALY Tel.:+ 39(0)746-229064; Fax:+ 39(0)746-221224
e-mail: info@microdos.it ; Web site: www.microdos.it

microdos dosing systems